# МОНТАЖНА СХЕМА
# СК "АЛЯСКА"
# МОДУЛ 7
# ЛЕГЛО 160/200

## ИНСТРУКЦИЯ:

1. РАЗОПАКОВАЙТЕ ВНИМАТЕЛНО.
2. ПРИ МОНТАЖА СПАЗВАЙТЕ ИНСТРУКЦИИТЕ В ТАБЛИЦАТА.
3. НЕОБХОДИМИ СА ВИ СЛЕДНИТЕ ИНСТРУМЕНТИ:
- РУЛЕТКА: за разпознаване на отделните детайли
- ВИНТОВЕРТ: за навиване на винтове
- ОТВЕРТКИ - ПРАВА И КРЪСТАТА: за навиване на болтове и сглобка minifix
- ЧУК: за коване на гвоздеи и набиване на дибли

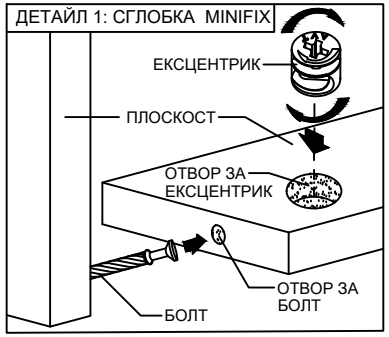


| ЛЕГЛО | | | | |
|---|---|---|---|---|
| № | НАИМЕНОВАНИЕ | Дължина mm | Ширина mm | Брой |
| 1 | Царга долна | 2020 | 220 | 2 |
| 2 | Царга горна | 2020 | 220 | 2 |
| 3 | Царга делителна средна | 1984 | 220 | 1 |
| 4 | Царга делителна | 1584 | 220 | 2 |
| 5 | Стъпка носеща | 220 | 200 | 8 |
| 6 | Задно чело | 1776 | 955 | 1 |
| 7 | Предно чело - горно | 1658 | 220 | 1 |
| 8 | Дъно | 503.5 | 808 | 8 |

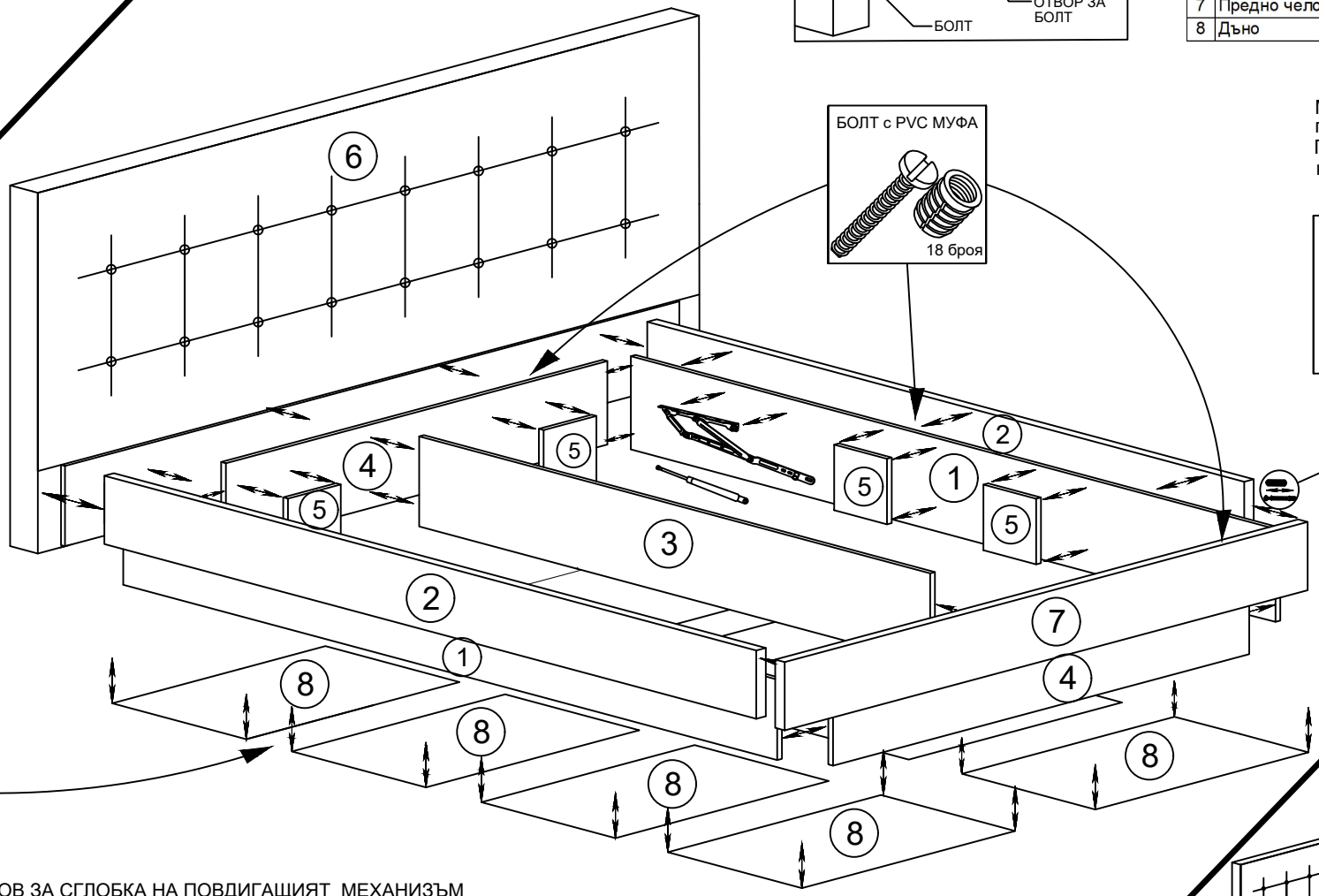





Минификса и диблата се навиват по начина, показан в Детайл 1. По този начин се сглобява целият корпус.

ОБКОВ ЗА СГЛОБКА НА КОРПУСА




ДЕТАЙЛ 1

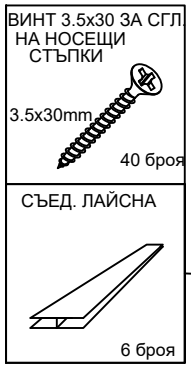


ОБКОВ ЗА СГЛОБКА НА ПОВДИГАЩИЯТ МЕХАНИЗЪМ

